Montageset für direkte Deckenbefestigung

Artikelnummer	VCIR-C-01
Verpackungsmaße	33 x 8 x 3,5 cm
Gewicht	0,4kg
Produktmaße	24 x 6,5 x 2,5cm
geeignet für die Modelle	VCIR-350
	VCIR-550/600
	VCIR-800/850

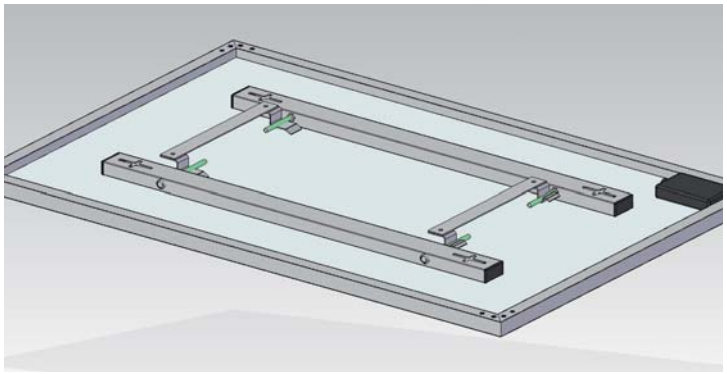

Lieferumfang:

1 Stk.Montageschiene A, 1 Stk.Montageschiene B, 4 Stk.Dübel und Schrauben (zur Befestigung in Beton), 4 Stk.Sechskantschrauben M6x90 inkl.Scheiben und Sechkantmuttern, 1 Stk.Montageschablone selbstklebend

Allgemeine Information:

Das Deckenmontageset VCIR-C-01 wurde speziell zur Vereinfachung der Montage der heatness Infrarotheizungen an Zimmerdecken entwickelt. Der Abstand zwischen Decke und Paneel wird auf ein Minimum reduziert, sodass die Unterkante der Infrarotheizung gerade einmal 35mm von der Zimmerdecke in den Raum hineinragt. Somit kann auch bei Räumen mit geringer Höhe eine Deckenmontage realisiert werden.

Montage:

- Montieren Sie die Sechskantschrauben auf der Rückseite der Infrarotheizung (siehe Zeichnung 1 auf der Montageschablone). Die freien Enden der Schrauben müssen nach innen, d.h. zueinander schauen.
- Die Montageschablone hat eine Größe von 60x60cm und ist gleichzeitig für die Deckenmontage der Modelle mit den Maßen 60x60cm, 60x90cm und 60x120cm geeignet. Bitte beachten Sie, dass die Modelle mit 60x90cm im montierten Zustand rechts und links jeweils 15cm, die Modelle mit 60x120cm jeweils 30cm über den mit der Montageschablone angezeichtenen Bereich hinausragen.
- Markieren Sie die gewünschte Position der Infrarotheizung an der Decke. Kennzeichnen Sie den mittleren Bereich mit 60x60cm. Entfernen Sie die Schutzfolien der selbstklebenden Ecken der Montageschablone. Kleben Sie die Schablone an die Decke und markieren Sie mit Hilfe der Schablone die Bohrlöcher (entsprechend Ihrem Modell entweder für 60x60cm oder 60x90 bzw.60x120cm).
- Bohren Sie die Löcher in die Decke. Tragen Sie beim Bohren bitte immer eine Schutzbrille um Verletzungen des Auges zu vermeiden! Setzen Sie die Dübel ein.
- Fixieren Sie die beiden Montageschienen A und B mit Hilfe der mitgelieferten Senkkopfschrauben an der Decke. Beachten Sie hierbei bitte die Ausrichtung der Montageschienen. Diese muß mit der Zeichnung auf der Montageschablone übereinstimmen!
- Schieben Sie das Paneel seitlich in die Montageschienen bis die Sechskantschrauben am Profil A (auf der Montageschablone in gelb gekennzeichnet) anstehen und einrasten.

HTS System AG

Bösch 63 CH-6331 Hünenberg Tel. +41 41 798 00 98 Fax +41 41 798 00 90 www.htsag.ch info@htsag.ch