Article: 08095820
Version: 02.03

DE AT **Montageanleitung Devireg™ 530, 531 und 532**

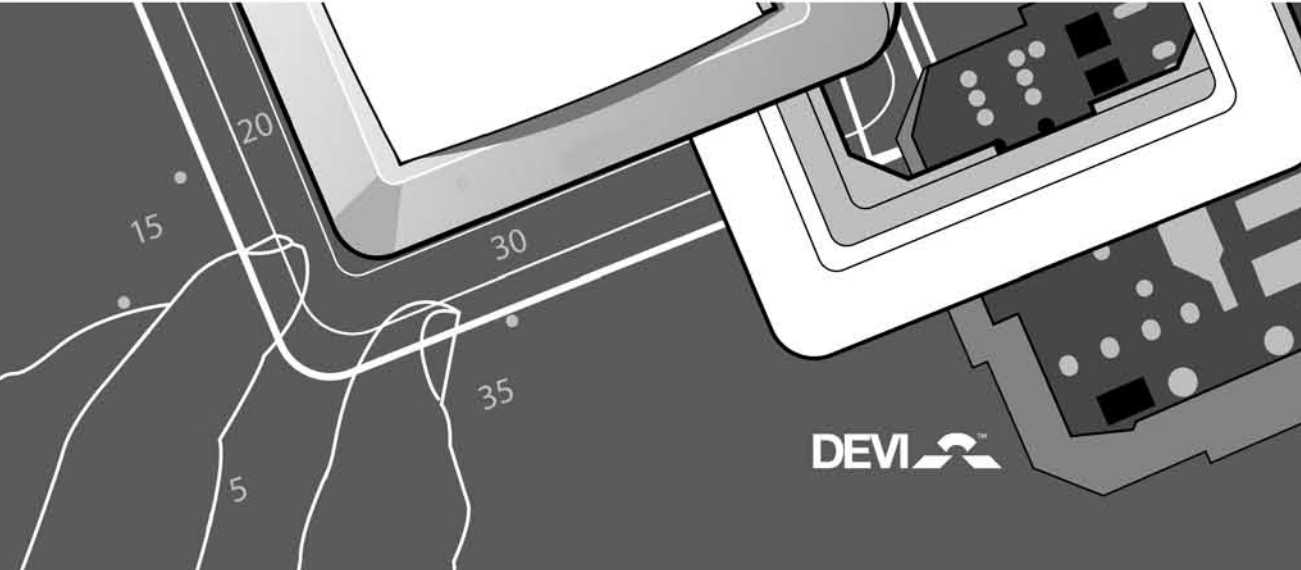

Inhalt

1 ***Anwendungsbereiche und Funktionen***
2 *Maximale Bodentemperaturwerte*
3 *Leuchtanzeigen (LED)*
4 ***Installationsanweisung***
5 *Einbau von Fühlern Devireg™ 530 und 532*
6 *Platzierung des Devireg™ 530, 531 und 532*
7 *Schaltpläne Devireg™ 530, 531 und 532*
8 ***Fehlerbehebung***
9 ***Technische Daten***
Garantiebedingungen und Garantiezertifikat

⚠ Die Installation darf nur von einem autorisierten Elektrofachunternehmen vorgenommen werden.

Die Devireg™ 530-Serie ist eine Reihe von elektronischen Thermostaten, die für die Steuerung der Innenraumtemperatur verwendet werden.

Der Devireg™ 530 wird für die Steuerung von Fußbodenheizungen eingesetzt. Der Thermostat ist mit einem externen Bodenfühler für die Regelung der gewünschten Fußbodentemperatur ausgestattet.

Der Devireg™ 531 wird für die Steuerung von Raumheizungen eingesetzt. Der Thermostat ist mit einem eingebauten Raumfühler für die Regelung der gewünschten Raumtemperatur ausgestattet.

Der Devireg™ 532 wird für Raumheizungen eingesetzt. Der Thermostat ist mit einem eingebauten Raumfühler und einem externen Bodenfühler ausgestattet.

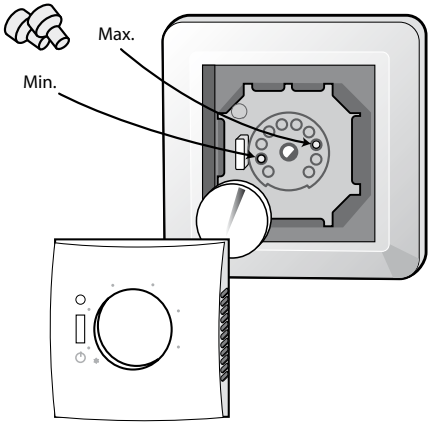

2. Maximale Bodentemperaturwerte

Die maximale Fußbodentemperatur ist wegen der Begrenzung der Kabeltemperatur vom Werk auf 35°C voreingestellt.

⚠ Wenn die maximale Voreinstellungstemperatur verändert werden soll, müssen die örtlichen Bauvorschriften beachtet werden.

Sie können die maximale Fußbodentemperatur am Devireg™ 532 einstellen, indem Sie den vorderen Deckel abnehmen und die Temperatureinstell-schraube oben links mit einem Schraubendreher auf einen Wert zwischen 20° und 35°C einstellen.

(!) Für Holzfußböden empfiehlt DEVI™, dass die Temperatur auf maximal 30°C eingestellt wird.

Maximale Temperatureinstellung für unterschiedliche Fußböden:

Fliesen auf Spanplatte	30°C
Teppich oder PVC auf Spanplatte	35°C
Holzbodenbeläge	30°C
Andere (Beton, Fliese auf Fliese)	35°C

Die Devireg™ 530-Serie ist über dem 2-Pol-Sicherheitsschalter mit einer LED-Anzeige ausgestattet (siehe Abbildung).

Die LED hat vier Anzeigezustände:

- Kein Licht: System ist ausgeschaltet.
- Rotes Licht: System heizt.
- Grünes Licht: System im Standby-Modus.
- Grünes Blinken: Problem mit Bodensensor! (Weitere Informationen im Abschnitt »Fehlerbehebung«).

❄ Der Stern wird verwendet, um den Thermostaten in die Frostschutzstellung zu versetzen, z. B. um die Raum-/Bodentemperatur (je nach Thermostattyp) konstant auf 5/15°C zu halten.

LED-Anzeige

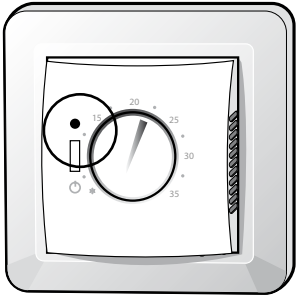

Wenn Sie einen Thermostaten der Devireg™ 530-Serie installieren, müssen Sie als erstes die vordere Abdeckung entfernen.

Hierzu müssen Sie vorsichtig die Entriegelungen in den Lüftungsschlitzen an beiden Seiten und am Boden der Abdeckung eindrücken, wie rechts gezeigt. Beginnen Sie an den Seiten und drücken Sie zuletzt die Entriegelung am Boden.

Sie brauchen die Temperatureinstellschraube nicht zu entfernen.

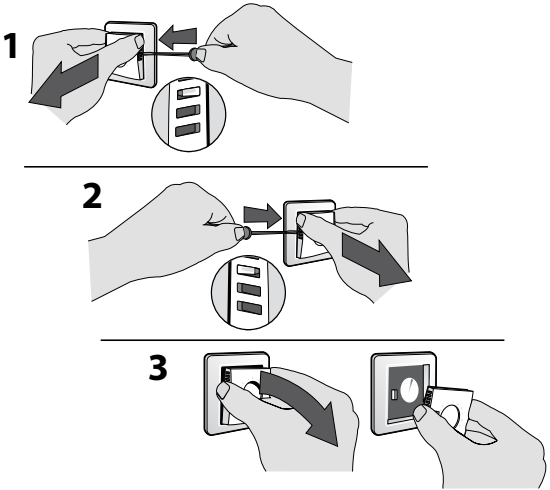

5. Einbau von Bodenfühlern beim Devireg™530 und 532

Der Bodenfühler sollte in einem 6,7 mm Installationsrohr installiert werden, das an den Enden versiegelt ist, damit kein Beton in das Rohr eindringt. Der kleinste Biegeradius für das Installationsrohr beträgt 50 mm.

Der Fühler muss zwischen zwei Heizkabel platziert werden.

⚠ Damit der Betonfußboden keine Risse erhält, muss der Beton vor dem Einschalten der Fußbodenheizung vollständig ausgehärtet sein.

Der Bodenfühler sollte in einem Installationsrohr installiert werden, das an den Enden versiegelt ist, damit ggf. ein problemloses Austauschen des Fühlers möglich ist. Sollte der Bodenfühler ohne Leerrohr installiert werden muss sichergestellt sein, dass er keinen Kontakt zu elektrisch leitenden Gebäudeteilen hat.
Sollte die Leitung des mitgelieferten Bodenfühlers zu kurz sein, ist diese mit einer geeigneten Leitung zu verlängern.
Der Bodenfühler ist ein spannungsführendes Bauteil. Bei einer Verlängerung der Fühlerleitung ist so vorzugehen wie bei einer 230V Netzspannungsleitung.

Die Installationshöhe liegt üblicherweise zwischen 80-150 cm, da beim Devireg™ 531 und 532 ein Raumfühler verwendet wird.

In Feuchträumen sollte der Thermostat an einer ebenen Fläche, unter Beachtung der örtlichen Bauvorschriften, installiert werden.

Mindestens 50 cm entfernt von Fenstern und Aussentüren, die gelegentlich geöffnet werden, anbringen.

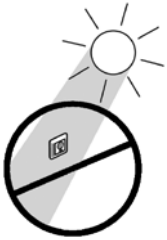

Nicht an einer Wand, wo der Thermostat direkt dem Sonnenlicht ausgesetzt ist.

Nicht an der Innenseite einer Außenwand.

Devireg™ 530

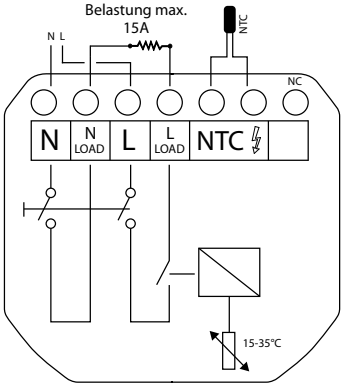

NC = keine Verbindung

Devireg™ 531

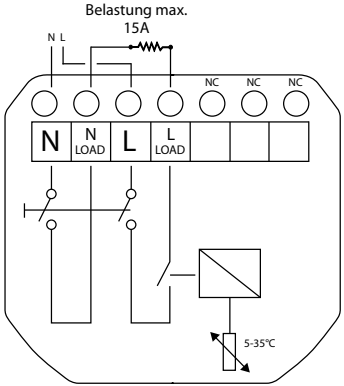

NC = keine Verbindung

Devireg™ 532

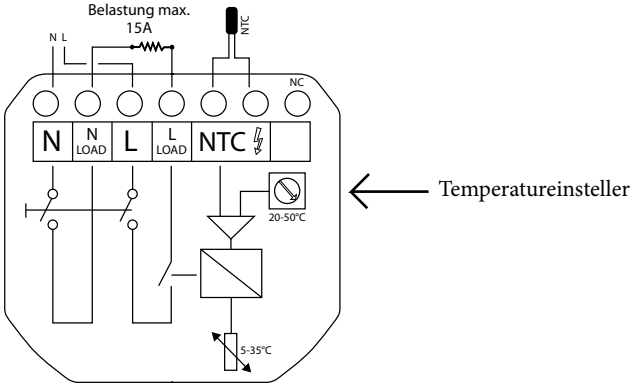

NC = keine Verbindung

Funktionsprüfung
Wenn die Heizung nach dem Aktivieren des Thermostats nicht einschaltet, prüfen Sie den FI-Schalter und die Sicherungen, bevor Sie einen Elektriker rufen.

Fehler: Keine Wärme
1) Allgemein
Prüfen Sie als erstes, ob alle Kabel an den Thermostaten richtig angeschlossen sind.
Jede an den Thermostaten angeschlossene Ader muss einen einwandfreien Kontakt zur Anschlussklemme am Thermostaten haben.

2) Netzspannung (Anschlussklemme 1 und 3)
Messen Sie die Spannung an den Klemmen 1 und 3. Der Spannungswert sollte innerhalb des in den technischen Daten angegebenen Bereichs liegen. Wenn dies nicht der Fall ist, prüfen Sie die Sicherung.

3) Thermostatausgang (Anschlussklemme 2 und 4)
Messen Sie den Spannungswert an Anschlussklemme 2 und 4 (aktivierter Thermostat, rotes Licht). Der gemessene Spannungswert sollte derselbe sein wie der vorher an Anschlussklemme 1 und 3 gemessene. Wenn die Werte OK sind, fahren Sie mit dem nächsten Schritt fort; wenn nicht, ersetzen Sie den Thermostaten.

4) Heizkabel (Anschlussklemme 2 und 4)
Lösen Sie das Heizkabel von Anschlussklemme 2 und 4 am Thermostaten. Messen Sie den Widerstand im Heizkabel mit einem Ohmmeter.

5) Eingang am externen Fühler: NTC (nur für Devireg™ 530 und™532)
Lösen Sie den externen NTC-Fühler 5 und 6 am Thermostaten. Schließen Sie ein Ohmmeter an die Kabel des NTC-Fühlers an und messen Sie den Widerstand (den korrekten Ohmwert finden Sie in der Tabelle auf Seite 15). Der gemessene Wert sollte innerhalb des in den technischen Daten angegebenen Bereichs liegen. Wenn nicht, ersetzen Sie den NTC-Fühler.

Fehler: Dauerheizung
Relais ist konstant eingeschaltet:
Messen Sie die Spannung an Anschlussklemme 2 und 4 (nicht aktivierter Thermostat, kein Licht, grünes Licht oder grünes Blinken). Es sollte keine Spannung an den Anschlussklemmen 2 und 4 anliegen. Wenn doch ein Spannungswert gemessen wird, dann ersetzen Sie den Thermostaten.

Unterbrechung im Bodenfühler:
Wenn eine Unterbrechung zum externen Bodenfühler (NTC) eintritt, bleibt der Thermostat konstant aus (wegen der Unterbrechung zum Fühler, die LED blinkt grün). Lösen Sie den externen NTC-Fühler an der Anschlussklemme NTC am Thermostaten. Schließen Sie ein Ohmmeter an das Kabel des NTC-Fühlers an und messen Sie den Widerstand. Der gemessene Wert sollte innerhalb des in den technischen Daten angegebenen Bereichs liegen. Wenn nicht, ersetzen Sie den NTC-Fühler.

Betriebsspannung	230 VAC +10% / -20%, 50 Hz
Stromverbrauch	Max. 0.25W
Relais: • **Ohmsche Last** • **Induktive Last**	 230V ~ 15A cos φ = 0.3 Max. 4A
Fühler	NTC 15 kOhm bei 25°C
Fühler Werte • 0°C • 20°C • 50°C	 42 kOhm 18 kOhm 6 kOhm
Hysterese	+/- 0.2°C
Umgebungstemperatur	-10° to +30°C
Frostschutz	5/15°C

Temperaturbereich: • 530 • 531 • 532	 15-45°C 5-35°C 5-35°C, Bodentemp. Grenzbereich: 20-50° C
Fühler Überwachung	Der Thermostat hat einen eingebauten Überwachungskreis, der die Heizung ausschaltet, wenn der Sensor getrennt oder kurzgeschlossen wird.
LED-Anzeige: • Kein Licht • Rotes Licht • Grünes Licht • Grünes Blinken	 Das System ist ausgeschaltet Der Einstellwert ist noch nicht erreicht. Der Einstellwert ist erreicht. Bodenfühler defekt.
IP-Klasse	31
Abmessungen	85 mm x 85 mm

Die DEVI™ Garantie

Sie haben ein DEVI™ Produkt gekauft, von dem wir sicher sind, dass es die Behaglichkeit und Wirtschaftlichkeit Ihres Hauses erhöhen wird.
DEVI™ liefert komplette Heizlösungen mit Deviflex™ Heizleitungen oder Devimat™ Heizmatten, Devireg™ Thermostaten und Devifast™ Montageband.
Wenn jedoch entgegen allen Erwartungen ein Problem mit unserem Produkt auftauchen sollte, schicken Sie dieses wenn möglich zusammen mit dem umseitig ausgefüllten Garantiezertifikat an die angegebene Anschrift. DEVI™ unterliegt mit Fabrikationsbetrieben in Dänemark als Lieferant in der Europäischen Gemeinschaft den generellen Haftungsregeln wie sie in der Direktive 85/374/CEE und den Gesetzen festgelegt sind.
DEVI™ gewährt für Materialdefekte und Fabrikationsfehler eine 10-Jahres-Garantie auf Deviflex™ Heizleitungen und Devimat™ Heizmatten und eine 2-Jahres-Garantie auf alle anderen DEVI™ Produkte.
Die Garantie ist abhängig von der Bedingung, dass das Garantiezertifikat sorgfältig ausgefüllt ist und der Defekt von einem autorisierten Elektroinstallateur festgestellt wurde.
Das Garantiezertifikat muß in der jeweiligen Landessprache ausgestellt und mit dem ISO-Code für das Land in der oberen linken Ecke auf der Vorderseite der Installationsanleitung versehen sein.
Die Verpflichtung von DEVI™ besteht darin, dem Kunden das Produkt kostenlos zu reparieren oder zu ersetzen.
Bei defekten Devireg™ Thermostaten behält sich DEVI™ das Recht vor, diesen ohne Belastung für den Kunden und ohne unbegründete Verzögerung zu reparieren.
Die DEVI™ Garantie deckt keine Installationen, die von unautorisierten Personen ausgeführt wurden, falsche Anwendung, Beschädigung durch Fremdverschulden, falsche Installation oder nachträglich eintretende Fehler, die dadurch auftreten könnten. Repariert DEVI™ die Produkte, die aus einem der vorgenannten Gründe aufgetreten sind, sind alle Kosten vom Kunden zu tragen.
Die DEVI™ Garantie erlischt, wenn die Zahlung des Materials in Verzug ist.
Zu jeder Zeit wird DEVI™ effizient und unverzüglich auf alle Fragen und angemessenen Wünsche ihrer Kunden reagieren.

DEVI Deutschland GmbH
Graf-Zeppelin-Str.12
D-24941 Flensburg
Tel.: +49 461 95712-0
Fax: +49 461 93118
e-mail: mail@devi.de · www.devi.de

DEVI Austria GmbH
Bayernstr. 357
A-5072 Siezenheim
Tel.: 0662/8533150
Fax: 0662/85331515
e-mail: mail@devi.at · www.devi.at

Garantie-Zertifikat

Diese DEVI™ Garantie wird gewährt an:

Name:

Adresse:

Postleitzahl:

Telefon:

Bitte beachten!

Damit die DEVI™ Garantie Gültigkeit erlangt, muss
Nachfolgendes sorgfältig ausgefüllt werden.

Installation durchgeführt von:

Installationsdatum:

Thermostattyp:

Produktionscode:

Stempel des Händlers: